組 織 図

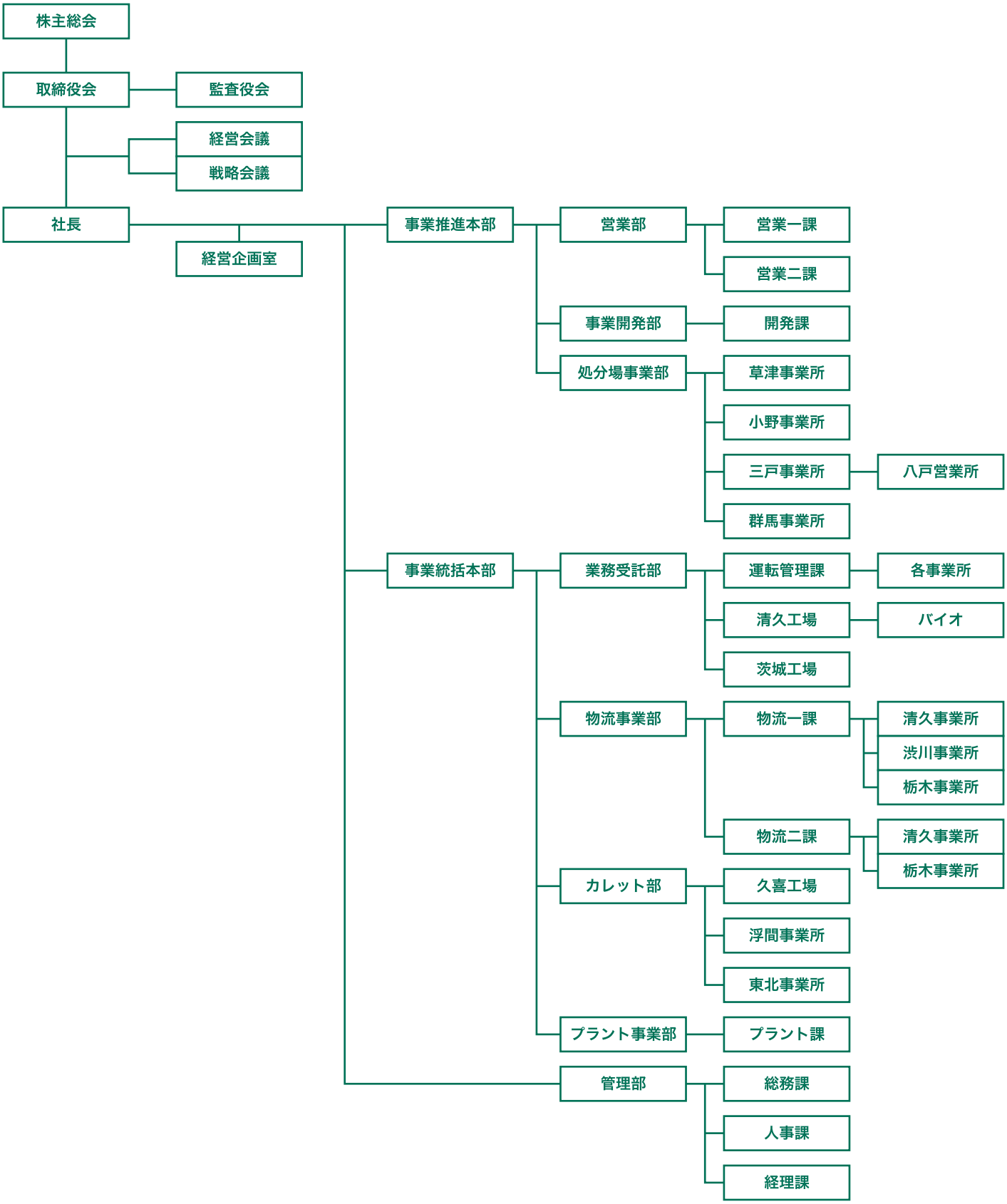
株主総会
取締役会
監査役会
経営会議
戦略会議
社長
経営企画室
事業推進本部
営業部
営業一課
営業二課
事業開発部
開発課
処分場事業部
草津事業所
小野事業所
三戸事業所
八戸営業所
群馬事業所
事業統括本部
業務受託部
運転管理課
各事業所
清久工場
バイオ
茨城工場
物流事業部
物流一課
清久事業所
渋川事業所
栃木事業所
物流二課
清久事業所
栃木事業所
カレット部
久喜工場
浮間事業所
東北事業所
プラント事業部
プラント課
管理部
総務課
人事課
経理課